精准控制 演绎品质

宁波雷萨自动化科技有限公司

Ningbo leisa Automation Technology Co., Ltd.

地址：浙江省宁波市北仑区徐洋六路 92 号

电话：15706867598

网址 :www.nbleisa.com

扫描浏览电子样本

本广告资料由宁波雷萨自动化科技有限公司印制，仅用于说明本系列产品的相关信息。雷萨自动化可能因技术升级或采用更新的生产工艺而改进本手册有关内容，或对本手册的印刷错误及不准确的信息进行必要的改进和更改，恕不另行通知。商家订货时请随时联系本公司，以证实相关信息。

We reserve the right to make technical changes or modify the contents of this document without prior notice. All the agreed particulars shall prevail. All Right Reserved

采用环保纸印刷

Use of environmentally friendly printing paper

雷萨科技

精准控制 演绎品质

Precise control of interpretation quality

LS100(LS300)

交流伺服制造商

AC SERVO MANUFACTURER

产 / 品 / 选 / 型 / 手 / 册

PRODUCT SELECTION MANUAL

绿色能源 工业用电 轨道交通 电网系统

www.nbleisa.com

卓越品质

Excellent quality

强劲动力

Strong power

精准节能

Accurate energy saving

科技环保

Technology, the environment

宁波雷萨自动化科技有限公司

Ningbo leisa Automation Technology Co., Ltd.

LS 系列

伺服驱动器
server Driver

■ 系列伺服驱动器命名 /Series Servo Driver Naming

LS 100 - C - □□□

① ② ③ ④

序号	含义
①	LS 系列伺服驱动器
②	功率，100:0.05KW~1KW;300:1KW~2.6KW;500:2.6KW~7.5KW
③	总线：C 代表 CAN 总线，E 代表 EtheCAT 总线
④	特殊规格：客户制定

■ 外形尺寸 /Overall dimensions

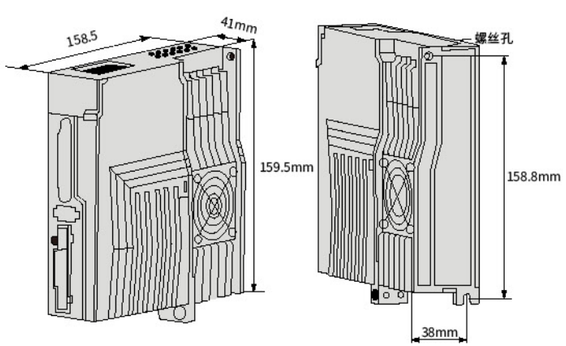

LS-100

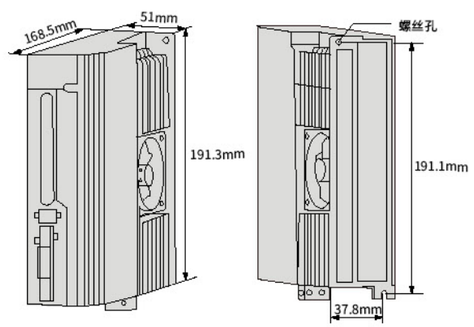

LS-300

LS 系列伺服驱动器接线图
LS series servo driver wiring diagram

LS100	
L1	单相 220V 供电
L2	
NC	
P	默认是 P 与 D 短接 使用外部制动电阻时，P 与 D 短接断开，将外部制动电阻接线分别连接在 P 与 C 之间。
D	
C	
N	母线负极，禁止连接
U	连接电机动力线及 PE
V	
W	
PE	
CN1	上位机脉冲接口
CN2	绝对值编码器接口
CN3	通讯口
CN4	通讯口

LS300	
L1	单相 220V 接 L1 、L2 三相 220V 接 L1、L2、L3
L2	
L3	
P	默认是 P 与 D 短接 使用外部制动电阻时，P 与 D 短接断开，将外部制动电阻接线分别连接在 P 与 C 之间。
D	
C	
N	母线负极，禁止连接
U	连接电机动力线及 PE
V	
W	
PE	
CN1	上位机脉冲接口
CN2A	增量编码器接口
CN2B	绝对值编码器接口
CN3	通讯口
CN4	通讯口

DN 系列伺服电机

DNseries servo motor

产品介绍 /Product introduction

DN 系列伺服电机是本公司新研制产品，长度超短、性能优异，产品系列覆盖机座 40mm-180mm，电压 24V-380V，功率 50W-7500W。

应用领域 /Application field

产品适用于要求自动化、高精度化、高可靠性的制造业领域，包括械加工、纺织机械、印刷设备、医疗器械、精密仪器、办公自动化等应用场合。

Industrial robot
工业机器人

Precision machine tool
精密机床

Medical machinery
医疗机械

Textile machinery
纺织机械

Packaging machinery
包装机械

Printing equipment
印刷设备

系列电机命名 /Series motor naming

DN	80	-	024	30	A6-	TJA	B
①	②		③	④	⑤	⑥	⑦

序号	含义
①	电机类型，DN 雷萨经济款伺服电机。
②	机座号：40（mm）;60（mm）;80（mm）;110（mm）;130（mm）;180（mm）;
③	额定转矩（×0.1Nm）：048 表示额定转矩 4.8Nm。
④	最大转速（×100rpm）：30 表示额定转矩 3000rpm
⑤	编码器 A6：单圈绝对值 17 位　A8: 多圈绝对值 17 位
⑥	接头类型：TJA: 安普插头
⑦	B：带刹车；空白：不带刹车

DN-40

伺服电机
Servo motor

■ 技术参数 /Technical parameters

电机型号	DN40-00330
额定功率 (W)	100
额定电压 (V)	220
额定电流 (Arms)	1
瞬时最大电流 (Arms)	0.96
额定转矩 (N.m)	0.32
瞬时最大转矩 (N.m)	0.96
额定转速 (rpm)	3000
最高转速 (rpm)	6000
反电势 (V/Krpm)	23
转矩常数 (N.m/A)	0.25
线电阻 (Ohm)	18.8
D 轴电感 (mH)	10.3
Q 轴电感 (mH)	12.3
电气时间常数 (ms)	1.1
转子惯量 ($\times 10^{-4}$ kg·m^2)	0.066
质量 (kg)	0.8 带制动 1.1
机身长 L(mm)	81.5 带制动 101.5
极数 (P)	10
编码器分辨率	2500/17bit/23bit/24bit
绝缘等级	F
防护等级	IP65/IP67
使用环境	温度：-20 °C ~+40°C (无结冰) 湿度 :<90%RH (无凝露)

■ TN 特性 /TN features

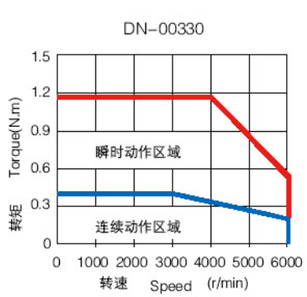

■ 外形尺寸 /Overall dimensions

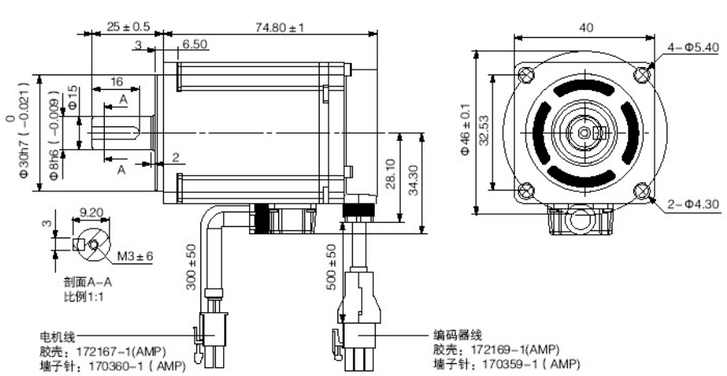

DN-60

伺服电机
Servo motor

■ 技术参数 /Technical parameters

电机型号	DN60-00630	DN60-01330	DN60-01930
额定功率 (W)	200	400	600
额定电压 (V)	220	220	320
额定电流 (Arms)	1.7	2.5	3.3
瞬时最大电流 (Arms)	5.7	8.4	11
额定转矩 (N.m)	0.64	1.27	1.9
瞬时最大转矩 (N.m)	1.92	3.81	5.7
额定转速 (rpm)	3000	3000	3000
最高转速 (rpm)	6000	6000	6000
反电势 (V/Krpm)	23	31	39
转矩常数 (N.m/A)	0.38	0.51	0.64
线电阻 (Ohm)	4.57	3.24	2
D 轴电感 (mH)	3.7	2.9	2.1
Q 轴电感 (mH)	4.3	3.4	2.5
电气时间常数 (ms)	1.62	1.79	1.93
转子惯量 ($\times 10^{-4}$ kg·m^2)	0.28 带制动 0.38	0.52 带制动 0.62	0.76 带制动 0.86
质量 (kg)	0.8 带制动 1.1	1.1 带制动 1.4	1.4 带制动 1.7
机身长 L(mm)	75 带制动 104.5	92 带制动 121.5	109 带制动 139
极数 (P)	10		
编码器分辨率	2500/17bit/23bit/24bit		
绝缘等级	F		
防护等级	IP65/IP67		
使用环境	温度：-20 °C ~+40°C (无结冰) 湿度 :<90%RH (无凝露)		

■ TN 特性 /TN features

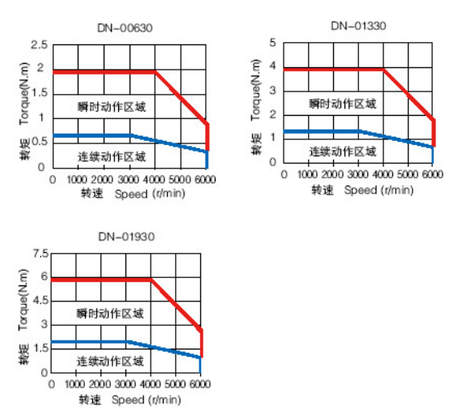

■ 外形尺寸 /Overall dimensions

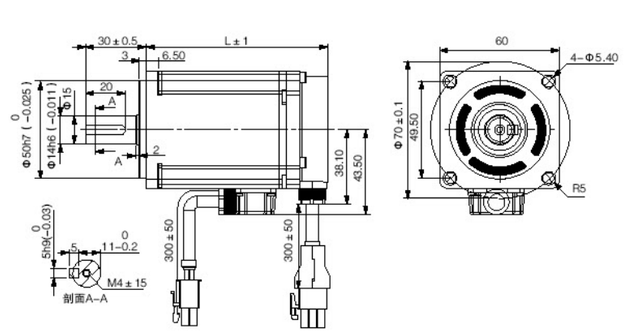

DN-80

伺服电机
Servo motor

■ 技术参数 /Technical parameters

电机型号	DN80-02430	DN80-03230	DN80-04025
额定功率 (W)	750	1000	1000
额定电压 (V)	220	220	220
额定电流 (Arms)	4.4	4.8	4.8
瞬时最大电流 (Arms)	13.8	15	15
额定转矩 (N.m)	2.39	3.3	4.0
瞬时最大转矩 (N.m)	7.17	9.9	12
额定转速 (rpm)	3000	3000	2500
最高转速 (rpm)	6000	6000	5000
反电势 (V/Krpm)	34	42	42
转矩常数 (N.m/A)	0.54	0.61	0.61
线电阻 (Ohm)	1.08	1.2	1.2
D 轴电感 (mH)	2.1	1.4	1.4
Q 轴电感 (mH)	2.5	2.1	2.1
电气时间常数 (ms)	3.89	6.2	6.2
转子惯量 ($\times 10^{-4}$ kg·m^2)	1.48 带制动 1.78	1.20 带制动 2.7	1.20 带制动 2.7
质量 (kg)	2.1 带制动 2.8	2.71	2.71
机身长 L(mm)	98.5 带制动 132.5	120 带制动 160	120 带制动 160
极数 (P)	10		
编码器分辨率	2500/17bit/23bit/24bit		
绝缘等级	F		
防护等级	IP65/IP67		
使用环境	温度：-20 °C ~+40°C (无结冰) 湿度 :<90%RH (无凝露)		

■ TN 特性 /TN features

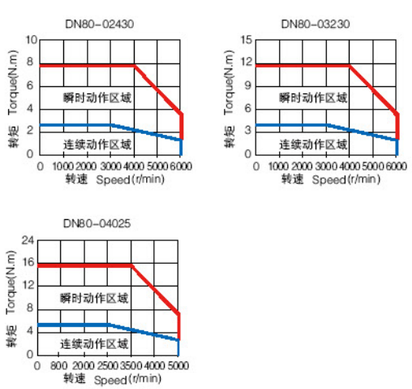

■ 外形尺寸 /Overall dimensions

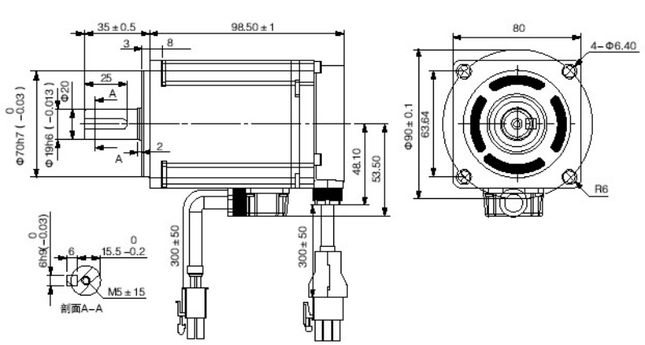

DN-130

伺服电机
Servo motor

■ 技术参数 /Technical parameters

电机型号	DN130-05515	DN130-06415	DN130-08315	DN130-11515	DN130-15015
额定功率 (W)	850	1000	1300	1800	2300
额定电压 (V)	220	220	220	220	220
额定电流 (Arms)	4.9	5.8	7.8	10.0	13.5
瞬时最大电流 (Arms)	15.5	18.5	24.4	31.2	40.3
额定转矩 (N.m)	5.41	6.37	8.28	11.46	14.64
瞬时最大转矩 (N.m)	16.23	19.11	24.84	34.38	43.92
额定转速 (rpm)	1500	1500	1500	1500	1500
最高转速 (rpm)	3000	3000	3000	3000	3000
反电势 (V/Krpm)	69	69	67	71	69
转矩常数 (N.m/A)	1.1	1.1	1.06	1.15	1.08
线电阻 (Ohm)	1.55	1.28	0.83	0.65	0.44
线电感 (mH)	13.0	11.4	8.1	6.2	4.3
电气时间常数 (ms)	8.39	8.9	9.76	9.54	9.77
转子惯量 ($\times 10^{-4}$ kg·m^2)	13.2 带制动 15.1	15.3 带制动 17.2	18.8 带制动 20.7	25.1 带制动 27.0	32.7 带制动 34.6
质量 (kg)	5.4 带制动 6.8	5.9 带制动 7.3	6.8 带制动 8.2	8.3 带制动 9.7	10.2 带制动 12.5
机身长 L(mm)	133 带制动 162	139 带制动 168	149 带制动 178	167 带制动 196	189 带制动 218
极数 (P)	10				
编码器分辨率	2500/17bit/23bit/24bit				
绝缘等级	F				
防护等级	IP65/IP67				
使用环境	温度：-20 °C ~+40°C (无结冰) 湿度 :<90%RH (无凝露)				

■ TN 特性 /TN features

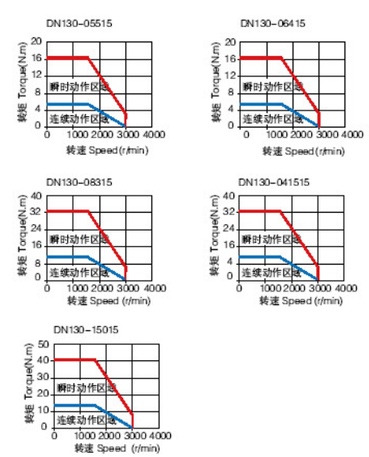

■ 外形尺寸 /Overall dimensions

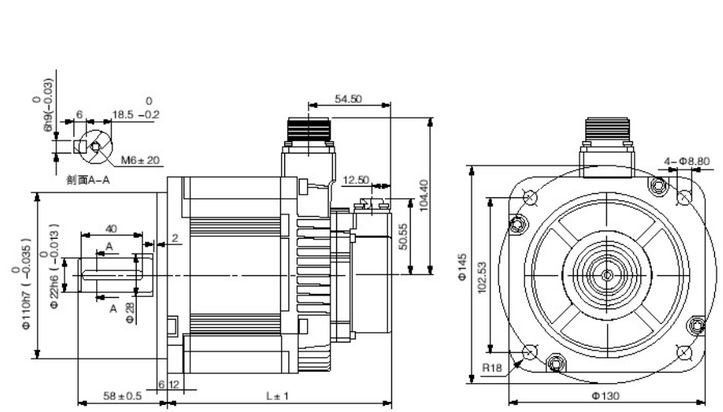

DN-180

伺服电机
Servo motor

■ 技术参数 /Technical parameters

电机型号	DN180-19015(220V)	DN180-19015(380V)	DN180-29015(220V)	DN180-29015(380V)
额定功率 (W)	3000	3000	4500	4500
额定电压 (V)	220	380	220	380
额定电流 (Arms)	11.0	11.6	15.9	16.6
瞬时最大电流 (Arms)	37.4	38,2	51.7	53.8
额定转矩 (N.m)	19.1	19.1	28.65	28.65
瞬时最大转矩 (N.m)	57.3	57.3	85.95	85.95
额定转速 (rpm)	1500	1500	1500	1500
最高转速 (rpm)	2000	3500	2000	3500
反电势 (V/Krpm)	103	103	105	105
转矩常数 (N.m/A)	1.74	1,65	1.8	1,73
线电阻 (Ohm)	0.67	0.67	0.35	0.35
线电感 (mH)	10.2	10.2	6.6	6.6
电气时间常数 (ms)	15.22	15.22	18.86	18.86
转子惯量 ($\times 10^{-4}$ kg·m^2)	47.2 带制动 58.2	47.2 带制动 58.2	69.3 带制动 20.7	69.3 带制动 80.3
质量 (kg)	12.9 带制动 17.2	12.9 带制动 17.2	16.6 带制动 20.9	16.6 带制动 20.9
机身长 L(mm)	156 带制动 193	156 带制动 193	180 带制动 217	180 带制动 217
极数（P）	10			
编码器分辨率	2500/17bit/23bit/24bit			
绝缘等级	F			
防护等级	IP65/IP67			
使用环境	温度：-20 °C ~+40°C (无结冰）湿度 :<90%RH (无凝露)			

■ TN 特性 /TN features

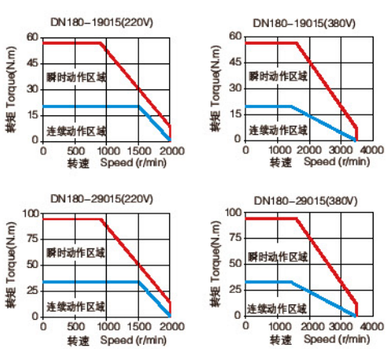

■ 外形尺寸 /Overall dimensions

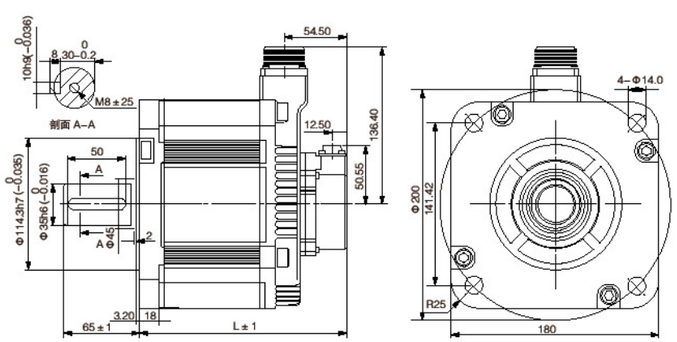

DN-180

伺服电机
Servo motor

■ 技术参数 /Technical parameters

电机型号	DN180-35015(220V)	DN180-35015(380V)	DN180-48015(220V)	DN180-48015(380V)
额定功率 (W)	5500	5500	7500	7500
额定电压 (V)	220	380	220	380
额定电流 (Arms)	20.2	21.4	25.8	26.7
瞬时最大电流 (Arms)	64.6	66.8	82.5	85.2
额定转矩 (N.m)	35.0	35.0	47.76	47.76
瞬时最大转矩 (N.m)	105.0	105.0	143.3	143.3
额定转速 (rpm)	1500	1500	1500	1500
最高转速 (rpm)	2000	3500	2000	3500
反电势 (V/Krpm)	102	102	111	111
转矩常数 (N.m/A)	1.73	1.64	1.85	1.79
线电阻 (Ohm)	0.25	0.25	0.18	0.18
线电感 (mH)	4.3	4.3	3.6	3.6
电气时间常数 (ms)	17.2	17.2	20.0	20.0
转子惯量 ($\times 10^{-4}$ kg·m^2)	94.1 带制动 105.1	94.1 带制动 105.1	135.6 带制动 146	135.6 带制动 146
质量 (kg)	21.1 带制动 25.4	21.1 带制动 25.4	28.4 带制动 32.7	28.4 带制动 32.7
机身长 L(mm)	205 带制动 242	205 带制动 242	250 带制动 242	250 带制动 287
极数（P）	10			
编码器分辨率	2500/17bit/23bit/24bit			
绝缘等级	F			
防护等级	IP65/IP67			
使用环境	温度：-20 °C ~+40°C (无结冰）湿度 :<90%RH (无凝露)			

■ TN 特性 /TN features

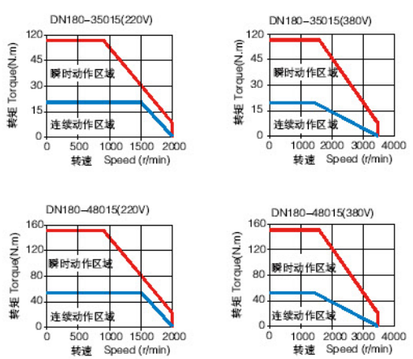
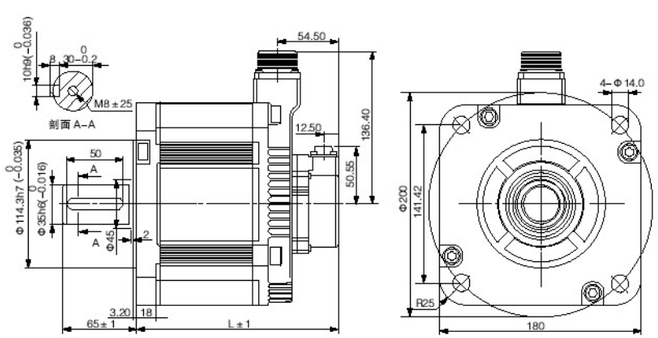
■ 外形尺寸 /Overall dimensions